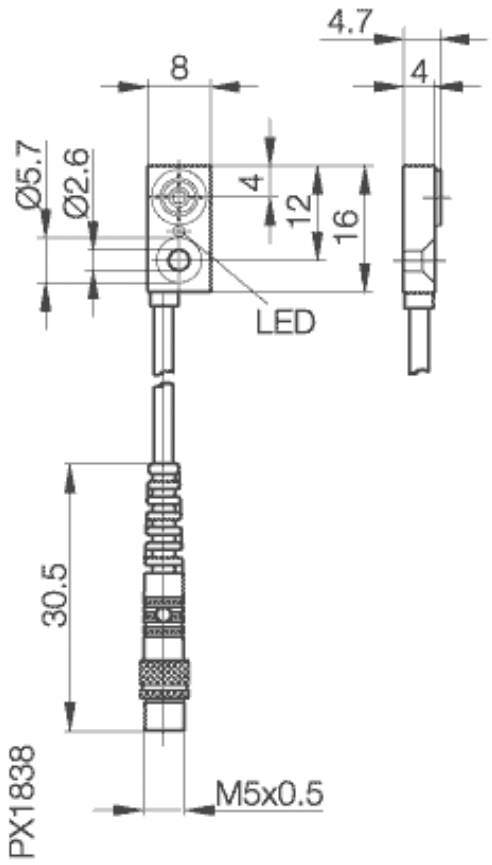

Induktiver Näherungsschalter
BES R04KC-NSC15B-S26-00,2
8 x 16 x 4
Schließer
Sn=1,5mm
bündig einbaubar

Allgemeine Daten

Einbauart in Stahl	bündig einbaubar
Nennschaltabstand Sn	1,5mm
gesicherter Schaltabstand Sa	0...1.2mm
Wiederholgenauigkeit	1%
Hysterese	≤ 15%
Anzeige Schaltelement ein	ja
Umgebungstemperatur	-25...+70°C
Verschmutzungsgrad	3
Bereitschaftsverzug	10ms

Mechanische Daten

Abmessung BxHxT oder DxT	8 x 16 x 4mm
Gehäusematerial	PA6-GF30
Material der aktiven Fläche	PA6-GF30
Schutzart nach IEC 60529	IP67
Anschlußart	Kabel mit Stecker

Schockbeanspruchung: Halbsinus, 30 gn, 11ms
Schwingungsbeanspruchung: 55 Hz, 1mm Amplitude, 3 x 30 Minuten

Elektrische Daten

Stromart	DC
Verdrahtungsart	3-Draht
Schaltfunktion	Schließer
Ausgangsschaltung	NPN
Bemessungsbetriebsspannung	24 DCV
Bemessungsbetriebsstrom	100mA
Betriebsspannung	5...30 DCV
Restwelligkeit	10%
Schaltfrequenz	600Hz
kleinster Betriebsstrom	0mA
Leerlaufstrom	≤ 10mA
Reststrom	50µA
Spannungsabfall	1,5V
Kurzschlußschutz	ja
Verpolschutz	nein

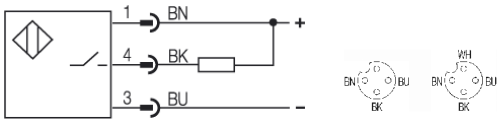

Listed 81U2 IND.CONT.EQ
for use in the secondary of a class 2 source of supply

Gebrauchskategorie	DC 12
Schutzklasse	

Datenblattnummer:

Begriffsbestimmungen siehe Hauptkatalog
Wenn nicht anders angegeben,
Werte nach IEC 60947-5-2 (DIN EN60947-5-2)

Balluff GmbH
Schurwaldstraße 9
D-73765 Neuhausen a.d.F.
Telefon (07158) 173-0 Telefax (07158) 5010

BALLUFF
sensors worldwide